Мебельный комбинат “Ярцево”

~Уюта вашему дому~

Факс : 8 (48143) 5-65-84, 5-26-04, 5-37-38

E-mail: mkyartcevo@mail.ru
www.mkyartcevo.ru

Россия, Смоленская обл., Г. Ярцево,
ул 5-я Литейная, д. 16
инд. 215805, а/я 71

Гостиная с витринами “Римини”

Витрина 2-х створчатая.

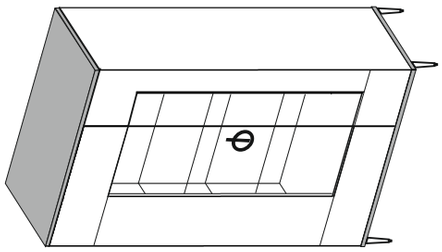

Порядок сборки

*Перед началом сборки необходимо распаковать изделие, **вырезать все этикетки с упаковок и сохранить.** Качественную и безопасную сборку изделия могут произвести не менее двух человек.*

Сборка:

1.В крышку и дно витрины вкрутите штоки и вставьте шканты.

2.Расположите боковины на полу. Прикрутите ответные планки петель на боковину. Вставьте полкодержатели.

3.Соберите каркас согласно схеме, затягивайте эксцентриковое соединение шестигранным ключом или крестовой отверткой. (Положите боковину на пол, присоедините заднюю панель при помощи эксцентрикого соединения. Задняя панель устанавливается эксцентриками наружу. Затем присоедините еще боковину и затяните эксцентриковое соединение. Прикрутите на дно ножки, согласно схеме, при помощи гайки Эриксона, затягивая шестигранным ключом. Присоедините крышку и дно к боковинам и задней панели, затягивая эксцентриковое соединение. Установите витрину стоя, вставьте полки, навесьте двери. Верхняя и нижняя петля в малой двери устанавливаются с доводчиком, по центру – без. В большой двери все петли с доводчиком. Вставьте заглушки. При необходимости отрегулируйте зазоры между дверьми.

Подключение подстветки.

Вставить светильники в отверстия крышки, а выключатель в заднюю стенку витрины. Подключить по две клемы на выключатель. Подключить штекер в разъём блока питания. Закрепить провода на задней панели.

Производитель оставляет за собой право вносить изменения, связанные с конструкцией мебели и комплектующей фурнитуры, для улучшения свойств производимой продукции.

Уход за мебелью

При длительном хранении мебели в упаковке, следует защищать ее от воздействия влаги, низких температур, а также резких температурных колебаний.

Ограничить штабелирование пакетов, во-избежании появления механических повреждений изделия.

В холодный период времени, перед сборкой, необходимо выдержать детали при комнатной температуре не менее 2 часов.

Периодически затягивать ослабленные болтовые и винтовые соединения, а также эксцентриковые стяжки.

В случае необходимости перемещения изделия по квартире, перед его перестановкой необходимо полностью освободить его от загрузки. Передвижение производить приподнимая изделие над уровнем пола, во-избежание поломки имеющихся опор.

Удаление пыли с поверхности производить сухой мягкой тканью. Для поддержания качественного внешнего вида изделия, рекомендуем освежать поверхность специальными составами для ухода за мебелью. Запрещается применять соду, порошки, пасты и производить влажную уборку.

Инструкцию хранить на протяжении срока эксплуатации мебели.

Схема сборки
Витрина 2-х створчатая “RIMINI”.

Фурнитура

Условные обозначения	Вид	Кол-во (шт)	Наименование
①		20 шт.	Шток к эксцентрику (резьба М-6).
②		16 шт.	Шкант.
③		4 шт.	Ножка.
④		4 шт.	Гайка эриксона.
⑤		4 шт.	Стопор.
⑥		12 шт	Полкодержатель с присоской для стеклянных полок.
⑦		2 шт.	Петля накладная.
⑧		6 шт.	Петля накладная с доводчиком.
⑨		1 шт.	Ручка-кольцо.
		8 шт.	Планка к петле.
		20 шт.	Заглушка эксцентрика.
		2 шт.	Втулка пластиковая для стекла 4-5мм.
		32 шт.	Шуруп 4*16.
		2 шт.	Винт к ручке с шайбой 4*10.
		1 шт.	Ключик шестигранный.
⑫		1 шт.	Светильник.
⑬		1 шт.	Выключатель.
⑭		1 шт.	Блок питания.

Устанавливайте и эксплуатируйте мебель на ровной поверхности. При эксплуатации изделия, ножки изделия следует оберегать от ударов, резких толчков (при уборке, мытье полов).

Запрещено:

- вставать, прыгать, ходить по мебели, сидеть и лазить на/под изделием.**(особенно детям)**.
- бросать предметы на мебель, особенно на стеклянные поверхности.

Нарушение этих правил может привести к повреждению мебели и/или к серьезным травмам.

1

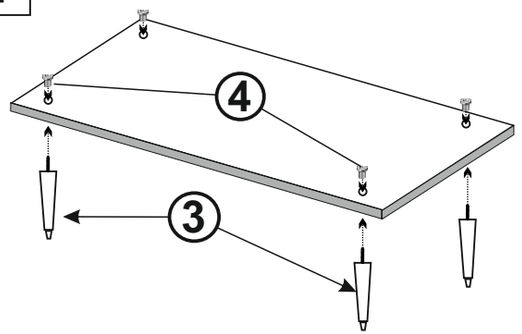

2

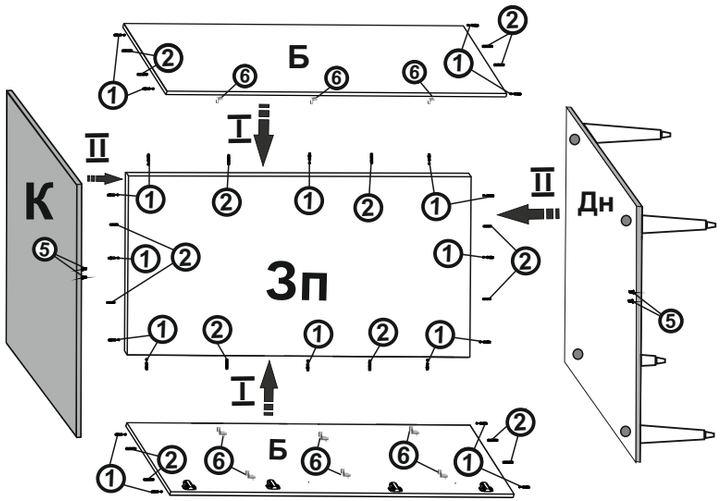

4

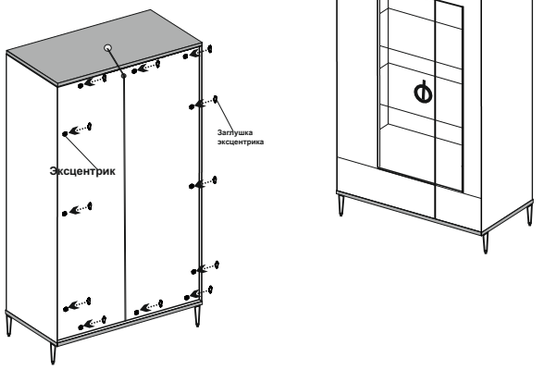

3

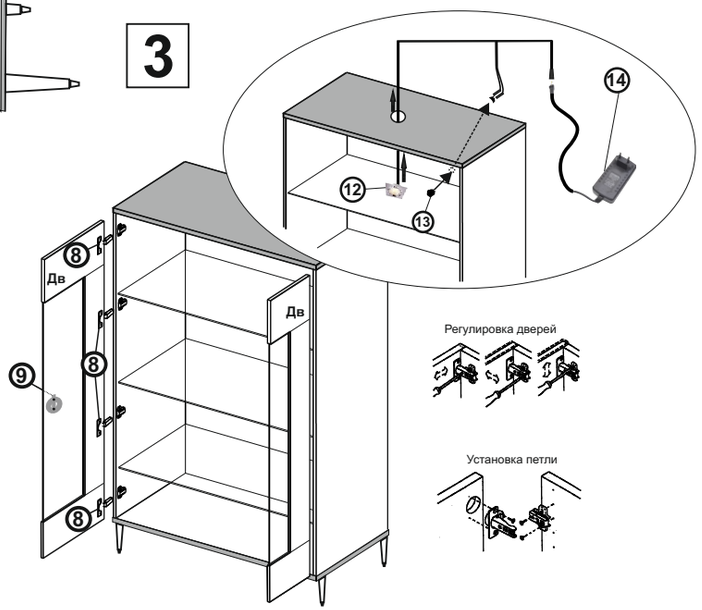

№ упаковки	Кол-во упаковок	Условное обозначение		Размер детали	Кол-во
33.2.1	1	Б -	Боковина правая/левая (Лак)	1592 x 430 x 18	2
		Зп -	Задняя панель	1592 x 1063 x 16	1
		Пс -	Полки - стекло		3
33.2.2	1	Дв -	Дверь левая/правая(в сборе, стекло)	1585 x 600	1
		Дв -	Дверь правая/левая (в сборе, стекло)	1585 x 497	1
33.2.3	1	К -	крышка	1099 x 449 x 16	1
		Дн -	Дно	1099 x 449 x 16	1
33.2.4	1		фурнитура		1 к-т.
упаковок всего		4			